August 2020, Kottingbrunn/Österreich

PRESSEMITTEILUNG

WITTMANN BATTENFELD Highlights 2020

WITTMANN BATTENFELD präsentiert seine Highlights virtuell

Nachdem die Fakuma 2020 auf Grund der Gesundheitsrisiken, die vom SARS-CoV-2 Virus ausgehen, auf das nächste Jahr verschoben wurde, hat sich WITTMANN BATTENFELD entschlossen, die ursprünglich für die Fakuma geplanten Exponate sowie weitere interessante Anwendungen via Produktvideos vorzustellen und auf „Fakuma Virtuell" zu stellen.

Die Präsentation der Videos soll primär im persönlichen Kundengespräch stattfinden, alternativ sind auch Webkonferenzen vorgesehen. Um die Produkt-Highlights einem breiten Publikum so plastisch wie möglich zu präsentieren, werden die Produktvideos auch auf dem Youtube-Channel des Unternehmens zur Verfügung stehen.

Innovation: Ingrinder

Mit dem Ingrinder hat WITTMANN BATTENFELD eine innovative Lösung im Sinne der Kreislaufwirtschaft geschaffen. Bei diesem Produkt handelt es sich um eine Spritzgießanlage, in die ein Angusspicker, eine Mühle und ein Saugförderer integriert sind. Die Mühle und der Angusspicker sind über die UNILOG B8 Steuerung der Maschine bedienbar.

WITTMANN BATTENFELD stellt diese Innovation anhand einer Maschine der servohydraulischen *SmartPower* Reihe, einer *SmartPower* 60/210 vor. Auf der Maschine wird mit einem 2-2-fach-Werkzeug eine Dose mit Deckel aus PS hergestellt. Ein WITTMANN Angusspicker der Type WP50 mit Schwenkantrieb entnimmt den Anguss und führt ihn der in die Anlage integrierten Mühle G-Max 9 zu. Das mit der Mühle recyclierte Material wird mit einem WITTMANN Saugförderer FEEDMAX S3 zum Materialtrichter der Maschine transportiert. Die Saugförderer von WITTMANN erlauben die abwechselnde Förderung von Neuware und Mahlgut,

sodass sich dadurch und durch das Ablassen des Materials in den Materialtrichter eine Durchmischung ergibt.

Schnelllaufende *EcoPower* Xpress für die Verpackungsindustrie

Ein weiteres Highlight, das WITTMANN BATTENFELD seinen Kunden und Interessenten vorführen wird, ist eine Maschine der *EcoPower* Xpress Serie. Die *EcoPower* Xpress ist eine schnelllaufende, vollelektrische Hochleistungsmaschine, die vor allem für Dünnwandanwendungen in der Verpackungsindustrie von Interesse ist. Vorgestellt wird eine *EcoPower* Xpress 300/1100+, ausgestattet mit dem neuen WITTMANN SONIC 131 Top-Entry-Roboter. Dieser Roboter kann für Anwendungen ab einer Roboterzykluszeit von 4 s eingesetzt werden. Mit der Maschine wird mit einem Werkzeug der Firma Abate, Italien, ein Margarinebecher aus PP mit einer Zykluszeit von 4 Sekunden hergestellt.

Medical-Anwendung auf *MicroPower* 15/10 Produktionszelle

Des Weiteren demonstriert WITTMANN BATTENFELD seine Kompetenz im Bereich der Medizintechnik anhand einer für die Herstellung von Kleinst- und Mikroteilen konzipierten Maschine der *MicroPower* Serie in Reinraumausführung. Mit einer *MicroPower* 15/10 mit einer Schließkraft von 150 kN wird ein Mikro-Haltering für medizinische Miniaturschläuche mit einem 8-fach-Werkzeug der Firma Wittner, Österreich, aus PC hergestellt. Das Bauteil weist ein Teilegewicht von nur 2 mg auf. Die Maschine ist mit einem Drehteller, einem integrierten WITTMANN Roboter W8VS2 sowie einer Kamera zur lückenlosen Teileprüfung ausgestattet. Die Teile werden nach der Entnahme und der Kameraprüfung kavitätengetrennt in Transportbehälter ausgeschleust.

LSR-Anwendung auf *SmartPower 120*

Die für WITTMANN BATTENFELD wichtige Technologie zur Verarbeitung von LSR-Material wird anhand der Herstellung eines Drinktimers aus LSR mit einer Maschine der servohydraulischen *SmartPower* Reihe, einer *SmartPower* 120/350 mit einem 2-fach-Werkzeug der Firma Nexus, Österreich vorgestellt. Die Spritzeinheit in der offenen Bauweise ermöglicht eine einfache Integration der LSR-Dosieranlage. Die Nexus X200-Dosieranlage ist mit einem neuen Servomix-Dosiersystem mit OPC-UA-Integration ausgestattet. Beim Werkzeug kommt die neueste Kaltkanal-Technologie mit der FLOWSET Nadelverschlussregelung zum Einsatz. Die Entnahme und Ablage der Teile erfolgt mit einem WITTMANN Roboter W918.

Aktualisierte und integrierte MES-Lösung TEMI+

Alle WITTMANN BATTENFELD Maschinen können an die MES-Lösung TEMI+ von ICE-flex angeschlossen werden. TEMI+ ist speziell für die Bedürfnisse der Kunststoffindustrie konzipiert und optimiert und bietet erweiterte OEE-Berechnungen und Datenintegration von Spritzgießmaschinen über Euromap 63 oder 77 sowie von Peripheriegeräten über WITTMANN 4.0/OPC UA. Die neue Version von TEMI+ kommt mit einer völlig neuen Software-Engine für die Bedienoberfläche (HMI), einem leistungsfähigen Produktionsplaner und dem optionalen IMAGOxt-Paket für die grafischen Messungen, wie z.B. des Energieverbrauchs.

Obwohl das Frontend-HMI nur geringfügige Modifikationen gegenüber den Vorgängerversionen erfahren hat, ist die zugrundeliegende Rahmentechnologie völlig neu und ermöglicht eine schnelle Bedienerinteraktion und höchste Stabilität. Der aktualisierte Produktionsplaner hat sich in der neuen Version jedoch deutlich verändert und ermöglicht intuitive Ergänzungen und Verschiebungen von Produktionsaufträgen per Drag & Drop, eine erweiterte Planung von Wartungszyklen und eine leicht verständliche wöchentliche Auftragsagenda. Das optionale IMAGOxt-Paket erstellt Grafiken für den Energie- und Materialverbrauch. Direkt über die TEMI+ Schnittstelle können Aktoren und Alarmreaktionen programmiert werden.

Abb. 1: *MicroPower* 15/10 MEDICAL

Abb. 2: Mikro-Haltering für medizinische Miniaturschläuche mit einem Teilegewicht von 2 mg

Abb. 3: *EcoPower* Xpress 300/1100+

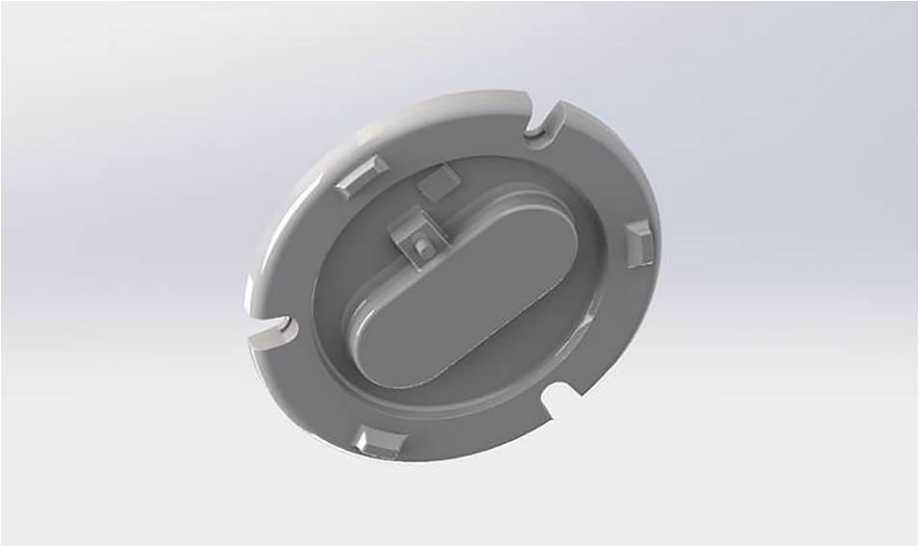

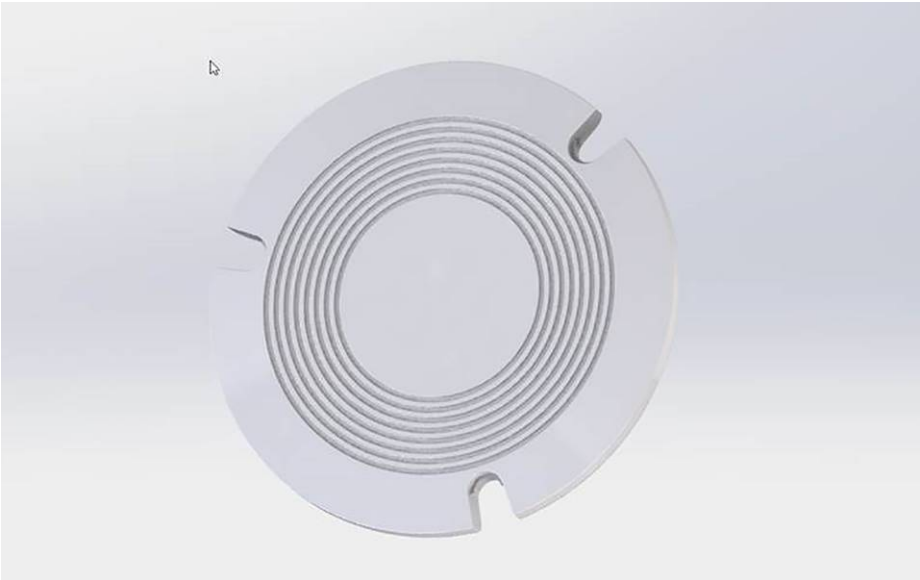

Abb. 4a + 4b: Drinktimer aus LSR – Unterteil und Stellfläche (Bilder: Nexus)

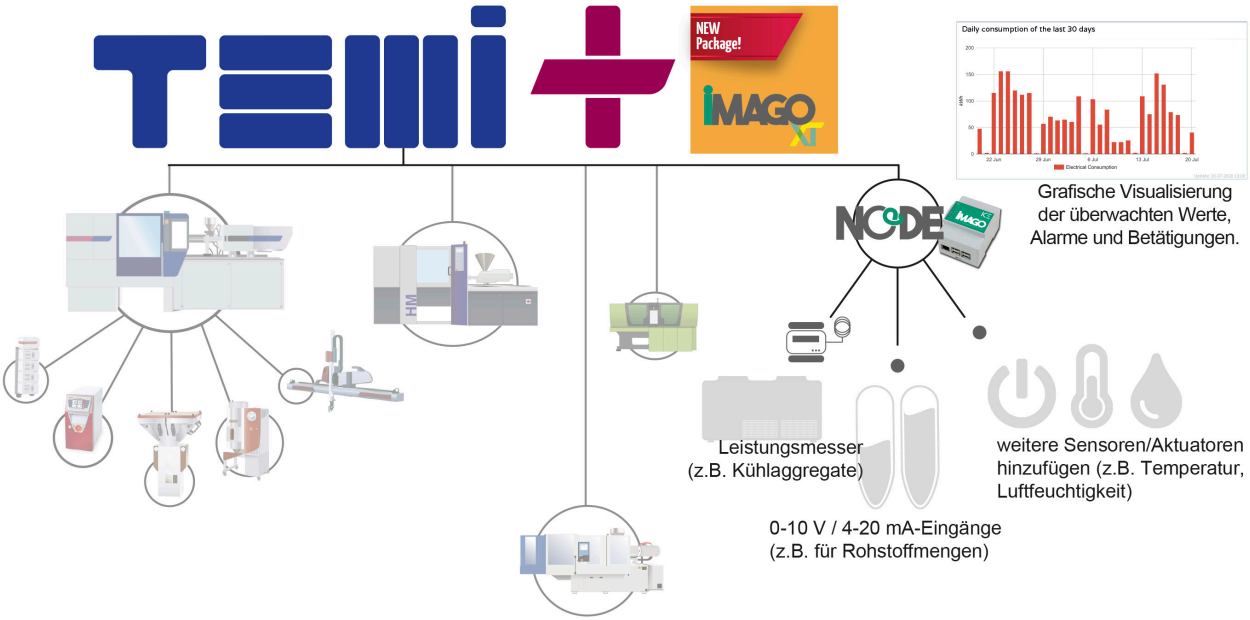

Abb. 5: Aktualisiertes integriertes MES TEMI+

Die WITTMANN Gruppe

Die WITTMANN Gruppe ist ein weltweit führender Hersteller von Spritzgießmaschinen, Robotern und Peripheriegeräten für die Kunststoff verarbeitende Industrie mit Hauptsitz in Wien, Österreich, bestehend aus zwei Haupt-Geschäftsbereichen: WITTMANN BATTENFELD und WITTMANN. Gemeinsam betreiben die Unternehmen der Gruppe acht Produktionswerke in fünf Ländern, und mit ihren 34 Standorten sind die zusätzlichen Vertriebsgesellschaften auf allen wichtigen Kunststoffmärkten der Welt vertreten.

WITTMANN BATTENFELD verfolgt den weiteren Ausbau seiner Marktposition als Spritzgießmaschinen-Hersteller und Spezialist für fortschrittliche Prozesstechnologien. Als Anbieter moderner umfassender Maschinentechnik in modularer Bauweise erfüllt das Unternehmen die aktuell und künftig auf dem Markt für Kunststoff-Spritzguss herrschenden Anforderungen.

Das Produktprogramm von WITTMANN umfasst Roboter und Automatisierungsanlagen, Systeme zur Materialversorgung, Trockner, gravimetrische und volumetrische Dosiergeräte, Mühlen, Temperier- und Kühlgeräte. Mit dieser umfassenden Peripheriegeräte-Baureihe bietet WITTMANN den Kunststoffverarbeitern Gesamtlösungen an, die alle Bedürfnisse abdecken – von einzelnen Arbeitszellen bis hin zu komplett integrierten, die gesamte Produktion umfassenden Systemen.

Der Zusammenschluss der einzelnen Bereiche unter dem gemeinsamen Dach der WITTMANN Gruppe führte zur nahtlosen Ergänzung der jeweiligen Produktlinien. – Zum Vorteil der Kunststoffverarbeiter, die in verstärktem Maß ein reibungsloses Ineinandergreifen von Verarbeitungsmaschine, Automatisierung und Peripherie nachfragen.

Kontakt:

WITTMANN BATTENFELD Deutschland GmbH
Werner-Battenfeld-Straße 1
58540 Meinerzhagen, Deutschland
Tel.: +49 2354 72-0
Fax: +49 2354 72-485
info@wittmann-group.com
www.wittmann-group.com